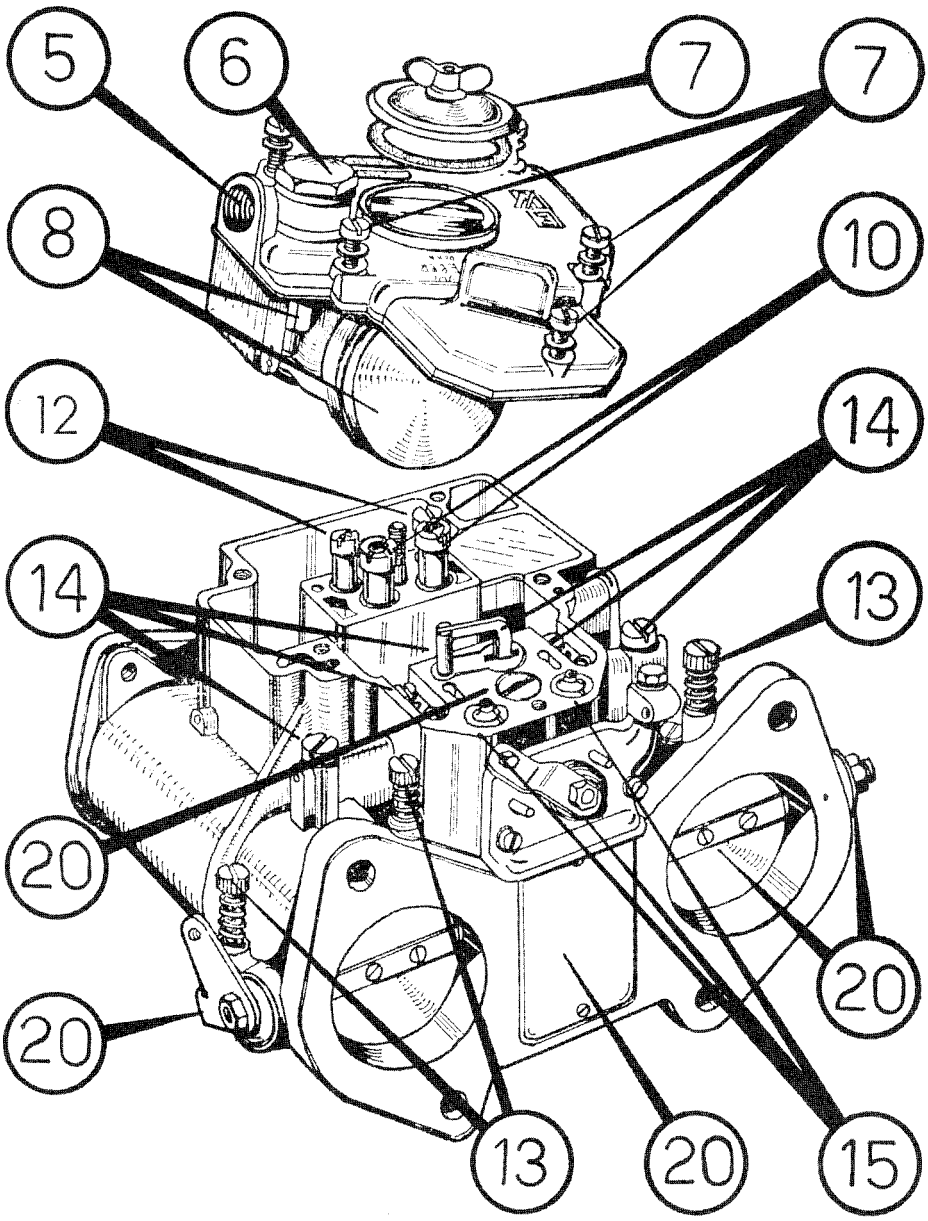

CARBURATORI SERIE
CARBURETORS TYPE **DCOE**

indice generale
general index

Premessa
Smontaggio carburatore dal motore
4-5 Introduction
Removal of carburetor from engine

Filtro a decantazione
Coperchio carburatore
6-7 Fuel decantation filter
Carburetor cover

Galleggiante e valvola a spillo
Livellatura del galleggiante
8-9 Float and needle valve
Levelling of float

Getti principali
Tubetti emusionatori
Getti aria di freno
Rettifica sede di tenuta getti principali
10-11 Main jets
Emulsioning tubes
Air corrector jets
Grinding of seat of main jets

Getti del minimo
Ispezioni viti registro miscela minimo
12-13 Idling jets
Inspection of idling mixture adjusting screws

Pompa di accelerazione
Montaggio stantuffo pompa di accelerazione
Dispositivo avviamento
14-15 Accelerating pump
Assembling of accelerating pump piston
Starter device

Rettifica e battitura alloggiamento valvole avviamento
16-17 Grinding and riveting of starter valves housing

Centratori di miscela e diffusori
Canalizzazioni
18-19 Chokes and auxiliary venturi
Pipe inspection

20-21 **Valvole a farfalla e alberino**
22-23 Throttle valves and shaft

Montaggio alberino e valvole a farfalla
24-25 Assembling shaft and throttle valves

Controllo corsa asta pompa
Anomalie di funzionamento
26-27 Check pump piston stroke
Running faults

Assortimento ricambi per revisione carburatori
28-29 Spare part assortments for overhauling carburetors

Attrezzatura Weber per la revisione dei carburatori
30-31 Weber tools for overhauling carburetors

PREMESSA

Scopo della presente pubblicazione è di fornire sia all'Utente privato, sia al personale addetto alle Stazioni di Servizio e Assistenza, un manuale di servizio che possa rispondere alle necessità pratiche per le periodiche ispezioni e pulizie del carburatore.

Per rendere queste norme di facile attuazione, sono state illustrate le varie operazioni necessarie per una corretta manutenzione del carburatore trattando singolarmente i vari dispositivi che lo costituiscono.

Questo genere di lavoro deve essere effettuato con la massima cura per ottenere tutti i vantaggi che i carburatori WEBER serie DCOE possono fornire.

Le norme indicate nella presente pubblicazione sono di carattere orientativo, in quanto non è sempre possibile procedere nell'ordine da noi indicato per lo smontaggio e rimontaggio dei complessivi dei carburatori, poichè ciò è in funzione delle necessità contingenti.

Compito del carburatore

Il solo ed unico compito specifico del carburatore è quello di fornire una miscela di aria e carburante in proporzioni ben stabilite, fornendo al motore le quantità più adeguate a seconda delle condizioni di funzionamento.

E' pertanto indispensabile, prima di addebitare al carburatore eventuali difetti di funzionamento, controllare lo stato di efficienza delle varie parti del motore con particolare riguardo alla accensione (grado di anticipo, candele, spinterogeno ecc.): alla parte meccanica (compressione, registrazione delle punterie, registrazione della distribuzione ecc.) come pure alla qualità e al tipo dell'olio di lubrificazione del motore, che logicamente dovrà essere quello indicato per le condizioni stagionali di impiego del veicolo.

Collaudo e regolazione dei carburatori

I carburatori WEBER della serie DCOE vengono forniti collaudati e provvisti della regolazione stabilita per l'autoveicolo cui sono destinati. Ogni manomissione è pertanto arbitraria e può pregiudicare il regolare funzionamento del motore.

Consigliamo quindi di non apportare modifiche al carburatore montato su vetture in origine dalla Casa, salvo non esistano particolari disposizioni emanate dai Servizi Tecnici interessati.

Assistenza

Salvo casi di impossibilità è sempre consigliabile rivolgersi alle Stazioni di Servizio ed Officine Autorizzate WEBER, per la manutenzione e riparazione dei carburatori.

INTRODUCTION

The purpose of this booklet is to supply to both private users and to the maintenance Staff of Service Stations a service handbook which should meet the practical needs of periodical service and cleaning of the carburetor.

In order to simplify these instructions, the various operations necessary for the proper maintenance of the carburetor have been described, and the various devices which compose it have been individually dealt with.

This type of work must be done with the greatest care in order to enjoy all the benefits which the WEBER DCOE series of carburetors can give.

The instructions given in this booklet are purely of a general nature, as it is not always possible to follow the order we have suggested for disassembling and assembling the carburetors, this depending on the existing conditions.

Task of the carburetor

The one and only task of the carburetor is that of delivering a mixture of air and fuel in well defined proportions, supplying the engine with the most suitable amounts in accordance with the running conditions.

Therefore, before blaming the carburetor for faults in running, it is essential to check the efficiency of the various parts of the engine especially as regards the ignition system (advance, plugs, coil ignition, etc.), the mechanical parts (compression, valve tappet adjustment, timing adjustment, etc.) and also the grade and type of lubricating oil used, which naturally should be the one prescribed for the seasonal conditions of use of the vehicle.

Test and setting of carburetor

The WEBER DCOE series of carburetors are delivered tested and set as prescribed for the vehicle they have been made for. No alteration of the setting should consequently take place, as this might upset the regular running of the engine. We suggest, therefore, that no alterations should be introduced into the setting of the carburetor as originally assembled on the vehicle by the makers unless the Technical Services concerned specify differently.

Assistance

Whenever possible, users requiring service or repairs to carburetors should apply to WEBER Service Stations and Authorised Workshops.

Smontaggio carburatore dal motore

Removal of carburetor from engine

1

Smontare il filtro aria o presa aria e relativi collegamenti ai carburatori (qualora ciò possa effettuarsi in vettura)

Disconnect the air filter or air intake and relative carburetor connections (when this can be done in the vehicle)

2

Smontare il tirante comando acceleratore

Disconnect the carburetor connecting rod

3

Smontare il supporto ancoraggio presa d'aria

Disconnect air intake fixing support

4

Allentare la vite fissaggio guaina

Loosen the sheath fixing screw

5

Sbloccare la vite fissaggio filo

Loosen cable fixing screw

6

Togliere il raccordo ingresso benzina

Disconnect petrol pipe fitting

7

Smontare i dadi fissaggio flangie

Disconnect flange fixing nuts

8

Smontare al banco, se necessario la presa di aria comune ai carburatori

Disconnect the common air intake, if necessary at the bench.

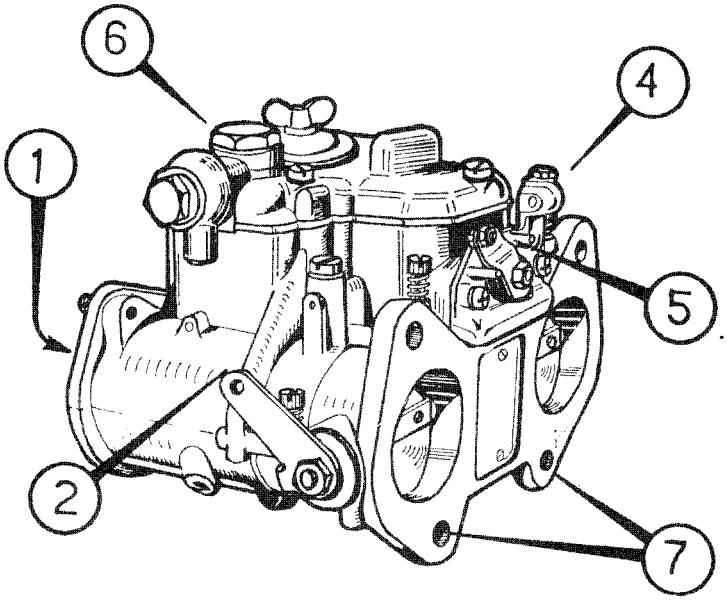

ATTENZIONE

Smontati i carburatori proteggere l'imboccatura dei collettori di aspirazione

WARNING

After removal of the carburetors, protect the manifold suction port

9650.120.0001 bis (14)

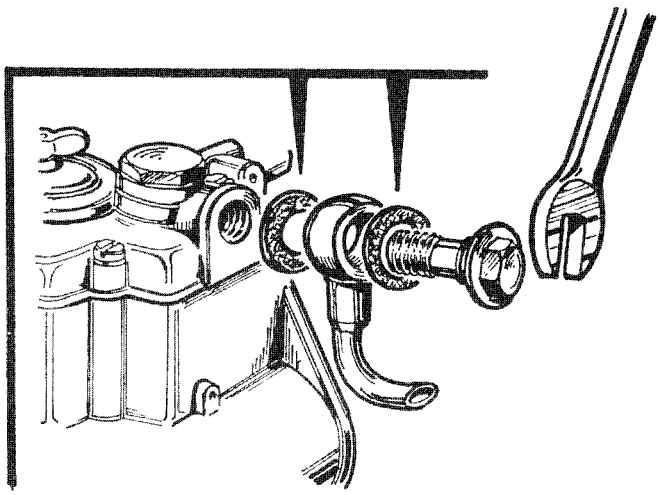

All'atto del rimontaggio, che si effettua con procedimento inverso, prima di collegare il raccordo carburante, controllare lo stato di conservazione delle guarnizioni e la perfetta tenuta dei piani.

On re-assembling, carried out by inverting the above procedure, check the state of gaskets and the flat surfaces for perfect sealing before connecting fuel pipe.