Serrare a fondo i bulloni di fissaggio.

Installare il tubo di raccordo sul coperchio della pompa dell'acqua e serrare saldamente il bullone.

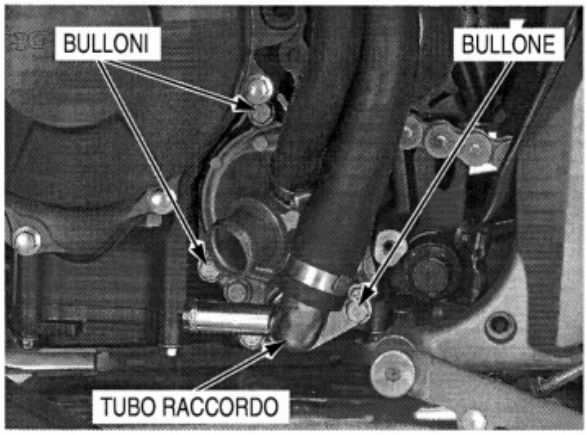


Collegare il tubo flessibile inferiore del radiatore e il tubo flessibile dell'acqua del radiatore olio.
Serrare le viti della fascetta del tubo flessibile come indicato in figura.

Installare il coperchio del basamento posteriore (pagina 7-15).

Versare nell'impianto il liquido di raffreddamento consigliato e spurgare l'aria (pagina 6-7).

Avviare il motore e controllare se ci sono perdite di liquido di raffreddamento.

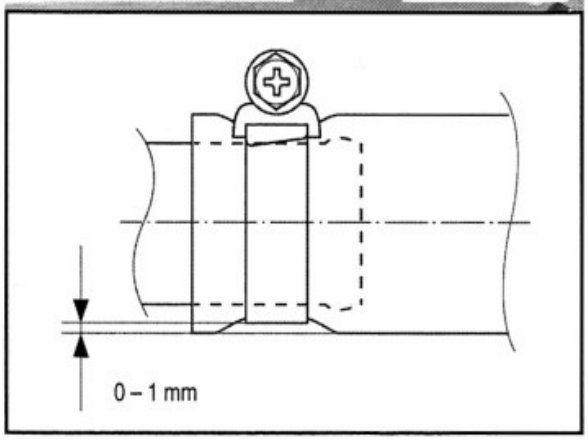

# 7. RIMOZIONE/INSTALLAZIONE MOTORE


UBICAZIONE COMPONENTI ..... 7-2

INFORMAZIONI DI SERVIZIO ..... 7-3

RIMOZIONE COPERCHIO BASAMENTO POSTERIORE ..... 7-4

RIMOZIONE MOTORE ..... 7-4

INSTALLAZIONE MOTORE ..... 7-9

INSTALLAZIONE COPERCHIO BASAMENTO POSTERIORE ..... 7-15

# UBICAZIONE COMPONENTI

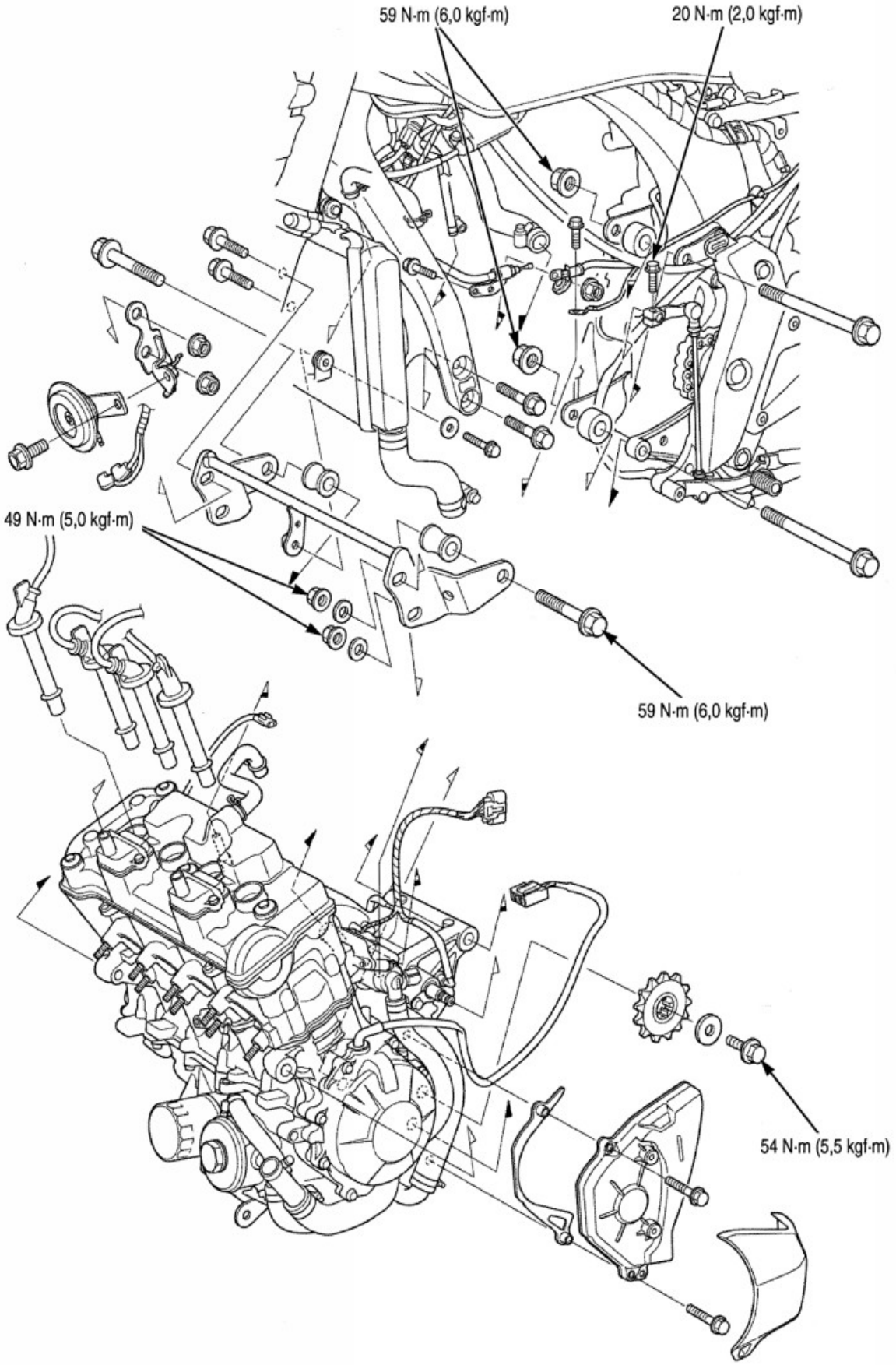

# INFORMAZIONI DI SERVIZIO

## INFORMAZIONI GENERALI

- Per rimuovere o installare il motore è necessario sorreggere la motocicletta con un ponte o un attrezzo equivalente.
- Per sostenere e maneggiare il motore è necessario utilizzare un martinetto o un altro supporto regolabile.

**NOTA**

*Non utilizzare il filtro olio e il radiatore dell'olio come punti di sollevamento.*

- La manutenzione dei seguenti componenti può essere eseguita con il motore installato nel telaio.
  - Alternatore (pagina 10-4)
  - Frizione (pagina 9-6)
  - Frizione di avviamento (pagina 9-17)
  - Leveraggio cambio (pagina 9-22)
  - Albero a camme (pagina 8-8)
  - Radiatore olio (pagina 4-14)
  - Pompa olio (pagina 4-8)
  - Pompa acqua (pagina 6-17)
  - Testata (pagina 8-12)
  - Valvole (pagina 8-18)
- La manutenzione dei seguenti componenti richiede la rimozione del motore.
  - Albero motore (pagina 12-5)
  - Pistone/cilindro (pagina 12-14)
  - Forcella cambio/tamburo cambio/cambio (pagina 11-6)
- Quando si installa il motore, serrare i dispositivi di fissaggio del motore alla coppia specificata nella sequenza indicata. In caso di errore di serraggio o sequenza, allentare tutti i dispositivi di fissaggio, quindi serrarli nuovamente alla coppia specificata e nella sequenza indicata.

## DATI DI MANUTENZIONE

| ELEMENTO | SPECIFICHE TECNICHE |
|---|---|
| Peso motore a secco | 57,7 kg |
| Capacità olio motore (dopo lo smontaggio) | 3,5 litri |
| Capacità liquido di raffreddamento (radiatore e motore) | 2,90 litri |

## COPPIE DI SERRAGGIO

| | |
|---|---|
| Dado supporto anteriore motore | 49 N·m (5,0 kgf·m) |
| Bullone di fissaggio anteriore motore | 59 N·m (6,0 kgf·m) |
| Dado supporto posteriore motore | 49 N·m (5,0 kgf·m) |
| Dado di fissaggio posteriore motore | 59 N·m (6,0 kgf·m) |
| Dado staffa perno forcellone | 69 N·m (7,0 kgf·m) |
| Bullone pignone conduttore | 54 N·m (5,5 kgf·m) |
| Dado terminale motorino di avviamento | 10 N·m (1,0 kgf·m) |
| Bullone di serraggio braccio cambio | 20 N·m (2,0 kgf·m) |

# RIMOZIONE COPERCHIO BASAMENTO POSTERIORE

Rimuovere il coperchio posteriore del basamento A liberando i risalti dai gommini del coperchio posteriore B.

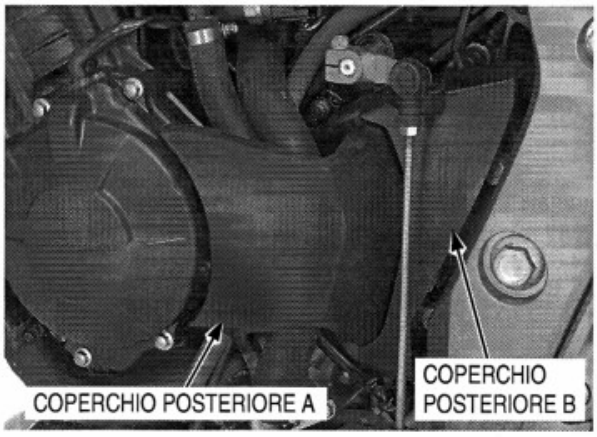


Rimuovere il bullone di serraggio e scollegare il braccio di cambio marcia dall'alberino del meccanismo di cambio marcia.

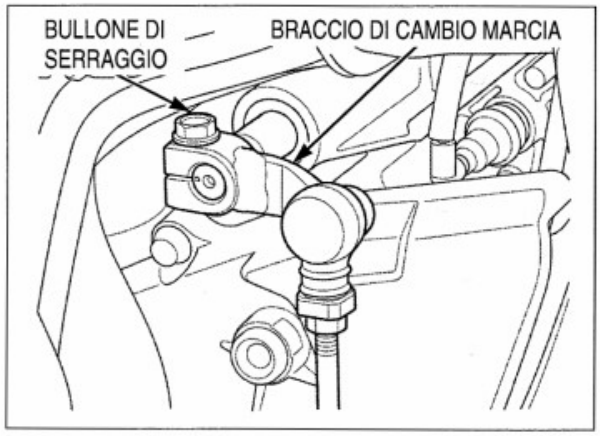


Liberare il fermaglio del filo dell'interruttore cavalletto laterale dal coperchio posteriore B.

Rimuovere i bulloni, il coperchio posteriore B e la piastra di guida della catena di trasmissione.

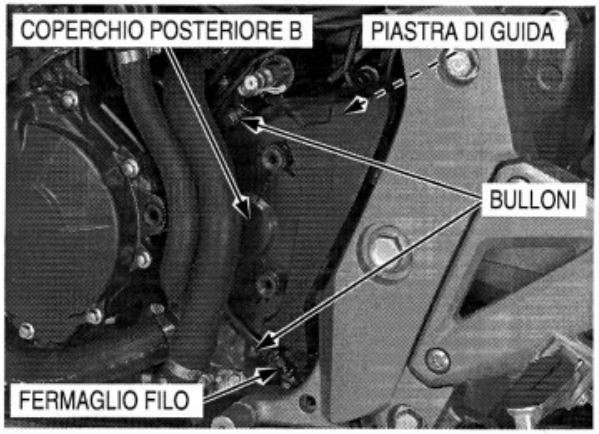


# RIMOZIONE MOTORE

Rimuovere quanto segue:

- tubo di scarico (pagina 2-13)
- scatola filtro aria (pagina 5-60)
- coperchio basamento posteriore (pagina 7-4)

Allentare il dado del perno ruota posteriore.
Ruotare i bulloni di registro della catena di trasmissione per allentare completamente la catena (pagina 3-19).
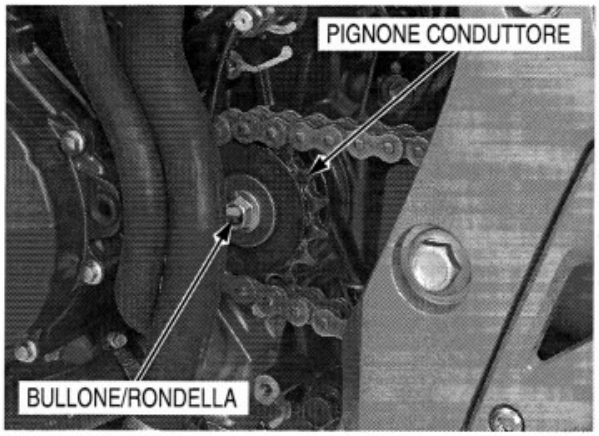
Rimuovere il bullone del pignone conduttore, la rondella e il pignone conduttore.