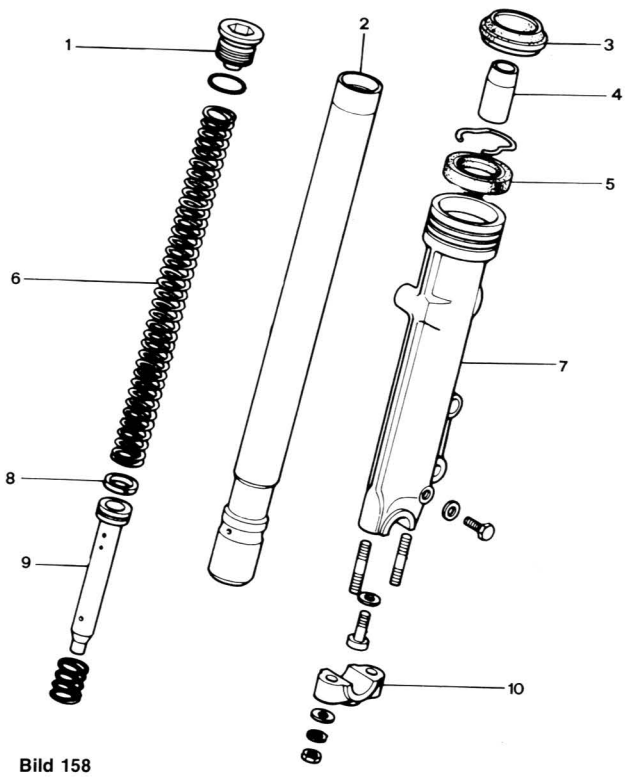

Bild 158
Teleskopgabel

1 Gabelbolzen
2 Gabelrohr
3 Staubdichtung
4 Ölverschluss
5 Simmerring
6 Feder
7 Gleitrohr
8 Kolbenring
9 Gabelkolben
10 Achswellenhalter

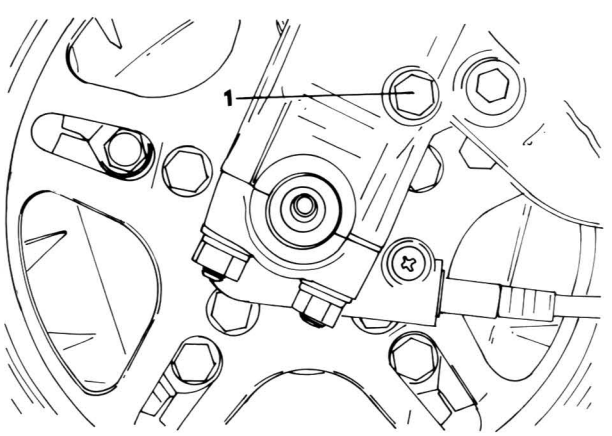

Bild 159
Ölablassschraube (1)

- Eine Wanne unter die Teleskopgabel stellen, die Ablassschraube («1» in Bild 159) entfernen und das Öl ablassen.
- Die Teleskopgabel mehrmals zusammendrücken, um das Öl restlos abzulassen.
- Die Teleskopgabel mit 157 bis 162 cm³ Öl auffüllen.
- Diesen Vorgang für das andere Gabelbein wiederholen.

5.3.2 Ausbau

Unter Bezug auf Bild 152:

- Das Vorderrad ausbauen.
- Die Bremszangen abnehmen. Den Bremsschlauch nicht lösen, wenn es nicht notwendig ist.
- Den Vorderradkotflügel abnehmen.
- Den Lenkstangen-Kopfbolzen entfernen.
- Den Lenkstangen-Befestigungsbolzen lösen.
- Die Klemmbolzen der oberen und unteren Gabelbrücke lösen.
- Die Teleskopgabeleinheit abnehmen.
- Die Gabelbeine bei gleichzeitigem Drehen von Hand von der unteren Gabelbrücke abnehmen.
- Falls die Teleskopgabel infolge eines Unfalls abgenommen wurde, müssen Lenksäule und Steuerkopf auf einwandfreie Ausrichtung und die Lenksäulenlager auf Beschädigung überprüft werden.
- Die Öleinfüllstopfen entfernen und Öl aus den Gabelbeinen ablassen.

5.3.3 Zerlegung

- Das Gabelgleitrohr in einen Schraubstock mit weichen Klemmbacken einspannen und nicht zu fest einklemmen.
- Die Innensechskantschraube am unteren Gabelbeinende mit einem 6-mm-Inbusschlüssel entfernen. Falls das Entfernen schwierig ist, Feder und Gabelbolzen provisorisch montieren.
- Gabelrohr und Gabelkolben entfernen.
- Den Simmerring vorsichtig mit einem Schraubenzieher entfernen (Bild 160).
  Beim Entfernen des Simmerrings nicht die Innen- und Aussenflächen des Gleitrohres beschädigen.

5.3.4 Überprüfung der Teile

5.3.4.1 Freie Länge der Feder überprüfen
Die freie Länge der Gabelfeder überprüfen. Die Feder auswechseln, falls sie nicht der Vorschrift entspricht. (Technische Daten siehe Kapitel 5.1).

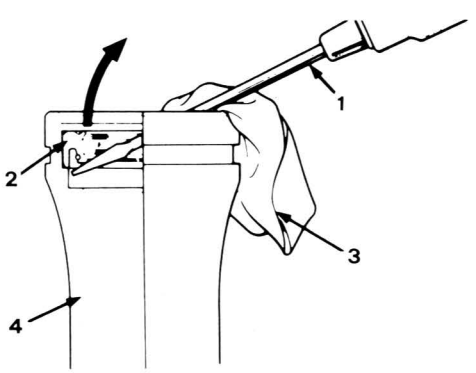

Bild 160
Simmering entfernen

1 Schraubenzieher
2 Simmering
3 Lappen
4 Gleitrohr

5.3.4.2 Gabelrohr, Gabelgleitrohr und Gabelkolben überprüfen

- Die Gabelrohre, Gleitrohre und Gabelkolben auf Riefen, Kratzer oder übermässige oder anormale Abnutzung überprüfen und Teile, die nicht wiederverwendet werden können, auswechseln.
- Den Gabelsimmerring entfernen.
- Den Innendurchmesser der Führungsbuchse messen.
- Den Aussendurchmesser des Gabelrohrs messen, und den Zustand von Gabelkolben und Kolbenringen überprüfen.
- Das Gabelrohr auf V-Blöcke legen und den Auslauf ablesen, (ähnlich wie Bild 154).
  Zum Ermitteln des tatsächlichen Auslaufs die Hälfte des Gesamtbereichs der Messuhrablesung nehmen.

Technische Daten siehe Kapitel 5.1.

5.3.5 Zusammenbau

- Den neuen Gabelsimmerring in ATF tauchen und in das Gleitrohr einsetzen. Dabei das Gabelrohr als Führung für den Simmerring-Treibdorn benutzen.
- Den Simmerring soweit eintreiben, bis die Sprengringnut sichtbar ist.
- Sprengring und Staubdichtung einsetzen.
- Gabelgleitrohr in einen Schraubstock einspannen, aber nicht zu fest zusammendrücken. Die Klemmbacken mit weichen Lappen abdecken.
- Gabelkolben und Gabelrohr einsetzen.
- Sicherungskitt auf das Schraubengewinde und die Schraubenunterseite auftragen und die Innensechskantschraube mit 8 bis 12 Nm anziehen.
- Teleskopgabel mit 177 bis 182 cm³ ATF (Automatik-Getriebeöl) füllen.
- Gabelfeder und Federsitz einschieben und mit dem Gabelbolzen mit 20 bis 30 Nm anziehen. Dazu das Gabelrohr in einen Schraubstock mit weichen Klemmbacken einspannen, dabei die Gleitfläche vermeiden.
  Die Richtung der Feder beachten. Den Gabelbolzen vor dem Einsetzen sorgfältig reinigen.

5.3.6 Einbau

- Die Gabelrohre bei gleichzeitigem Drehen von Hand in die obere Gabelbrücke im Steuerkopf einsetzen.
- Die Gabelrohre so einsetzen, dass die Ausrichtungslinie auf gleicher Höhe mit der Oberkante der oberen Gabelbrücke liegt (Bild 161).
- Die Lenkstangen-Befestigungsbolzen links und rechts mit 28 bis 32 Nm anziehen. Vor dem Einsetzen die Gewinde mit Öl anfeuchten.
- Die Gabelrohr-Klemmbolzen an der Lenksäule mit 18 bis 25 Nm anziehen.
- Die Gabelrohr-Klemmbolzen an der oberen Gabelbrücke mit 9 bis 13 Nm anziehen.
- Den Kotflügel montieren.
- Die Bremszangen montieren.
- Den Bremsschlauch befestigen.
- Das Vorderrad einbauen.

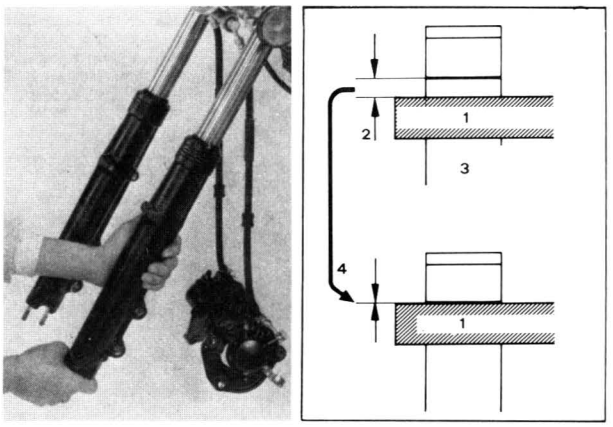

Bild 161
Gabelrohre einsetzen

1 Obere Gabelbrücke
2 Oberkante
3 Gabelrohr
4 Die Linie ausrichten

5.4 Lenksäule

5.4.1 Ausbau

- Die Lenkstangen entfernen.
- Die Instrumente entfernen (Kapitel 5.10.1).
  Die Scheinwerfereinheit entfernen und die Kabel abtrennen (Kapitel 8.6.1).
- Die Zweifachverbindung entfernen.
- Vorderrad und Teleskopgabel entfernen (Kapitel 5.2.1 und 5.3.2).
- Den Sicherungskastendeckel entfernen.
- Die obere Gabelbrücke entfernen.
- Die obere Feststellmutter entfernen.
- Die Lenksäule entfernen.
- Das untere Lenksäulenlager («1» in Bild 162) entfernen.

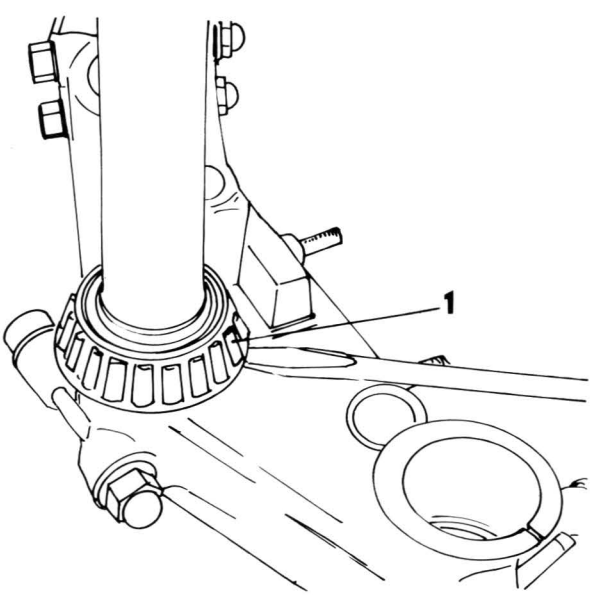

Bild 162